МАГИЯТА НА НИШКАТА

или как се работи на ръчен стан

THE MAGIC OF THE THREAD

Or how to work on the hand weaving loom

Богините на съдбата в митологията на индоевропейските народи са тъкачки, а човешкият живот може да се сравни с нишката, изпредена от тях. Представата за тъканта (лат. textum) изгражда света на човека, в който различните нишки на езика, митовете, изкуството и религията изплитат символната мрежа на човешкия опит. Човешкият опит, който може да се обогатява безкрайно, дори и с позабравени умения и нова радост от творческата дейност, наречена тъкане. Успех на всички, които ще опитат да се потопят в това ново старо съзидание!

The goddesses of fate in the mythology of the Indo-Europeans were weavers and human life could be compared to the thread they kept spinning. The notion was that the world of man was woven the way the fabric (Lat. textum) was made – in life, the different threads of language, myths, arts and religion knitted the symbolic network of the human experience. That experience could be enriched and improved continuously with sometimes forgotten knowledge but always developed with the inventor's satisfaction from the creative skills achieved in the art of weaving. Good luck to all who should devote themselves to that gone but unforgotten art and experience the genuine pleasure from mastering it.

This project has been funded with support from the European Commission, Framework Programme **CULTURE 2000. This publication reflects the views** only of the authors, and the Commission cannot be held responsible for any use which may be made of the information contained therein.

Education and culture

Culture 2000

CULT RURAL

НИМ

1.

Че тъкачеството е едно от най-древните домашни занятия, доказват археологическите находки – глинени прешлени за вретено и тежести за тъкачен стан от новокаменната епоха, както и оригиналните древни тъкани, съхранявани в много световни музеи. Тази първоначална „лита“ техника на тъкане е запазена и до днес и на нейната основа са се развили другите по-сложни техники – четворна, вързана, късана и т.н.

В края на XIV в. се появяват хоризонталните ръчни тъкачни станове, а след четири века, през 1786 г., е изобретен и механичният тъкачен стан като важен елемент от индустриалната революция в Европа.

Чак до средата на XX в. почти всяка българска селска жена е можела да тъче. Сега сравнително малко възрастни и още по-малко млади жени владеят това умение. В следващите страници ще опишем работата с хоризонталния тъкачен стан при използване на една от основните техники на ръчно тъкане – литата.

The archaeological finds – clay spindle and handloom weights from the New Stone Age, as well as original ancient textiles in many world museums, evidence that fabric weaving was one of the earliest human house occupations. This first plain "warp-and-weft" (Bulg."lita") weaving technique survived until nowadays; the other, more sophisticated techniques – fourfold, knots tying weaving, weaving over the threads etc. had further developed on that plain technique.

At the end of the 14th century, the horizontal hand looms appeared and four centuries later, in 1786, the mechanical weaving loom was invented as a significant element of the industrial revolution in Europe.

Up to the middle of the 20th century, every Bulgarian countrywoman could weave on a handloom. At present, very few aged women and still fewer young women master the art of fabric making.

In the following pages, we will try to put in a simple form how to work on a horizontal handloom and master one of the basic techniques – the plain warp-and-weft weaving.

22 реда по 55 телчета
22 rows of 55 wire hooks each

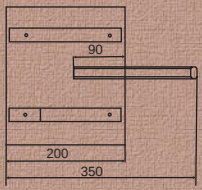

2. Юрушки гребенец/ Yuruk's hand comb

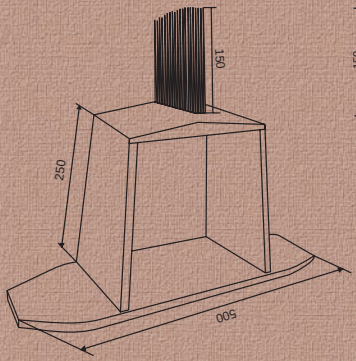

3. Дарак/ Comber

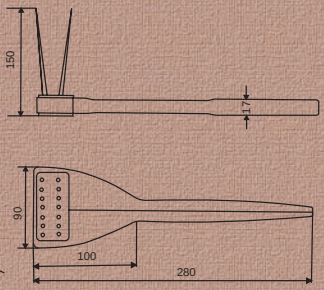

4. Опашат гребенец/
Tailed hand comb

Основните **суровини**, които са използвани в традиционното тъкачество, са от растителен произход (коноп, лен, памук, царевица) или от животински (вълна, козина, коприна). Ленът и конопът са най-старите суровини по българските земи. Памукът тук започва да се отглежда през XVII в., а бубарството процъфтява от края на XVIII в. Вълната остава най-широко използваната суровина в домашното тъкачество през всички епохи.

The basic **raw materials** in the traditional weaving are of vegetal (hemp, cotton, flax, cornstalks) or animal origin (wool, goat's hair, silk). Hemp and flax are the earliest raw materials used in the Bulgarian lands. Cotton was first grown in the 17th century, silkworm breeding (sericulture) flourished at the end of the 18th century. Wool remained the most largely used stuff in home weaving during all periods.

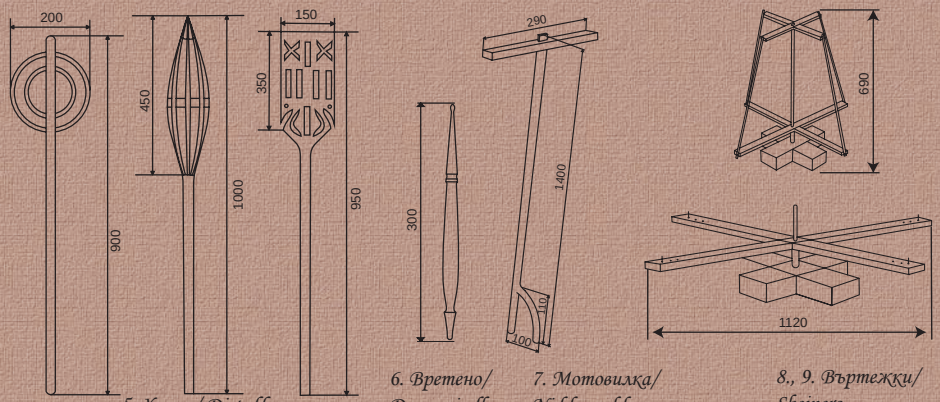

5. Хурки/ Distaffs

6. Вретено/ Drop spindle

7. Мотовилка/ Niddy noddy

8., 9. Въртежки/ Skeiners

Уредите, *които се използват за приготвяне на вълнените прежди, са съвсем прости приспособления, направени от дърво – гребенци за чепкане (2, 3, 4), вретена (6) и хурки (5), мотовилки (7) и въртежки (8, 9). Неотменна част от домашния инвентар в миналото, сега тези уреди се пазят главно в етнографските колекции на музеите. Документирани точно, при желание те може да бъдат възпроизведени и от съвременните майстори-любители.*

The hand tools *used in producing wool yarn are quite simple domestic devices, made from wood – wool hand combs (2, 3, 4), drop spindles (6), distaffs (5), niddy noddy (7) and Skeiners (8, 9).*
Indispensable part of the house equipment in the past, they are now mainly kept in the museum ethnographic collections. Precisely documented, these tools can be reproduced at will even by contemporary amateur masters.

Хоризонтален тъкачен стан
Horizontal foot-operated handloom

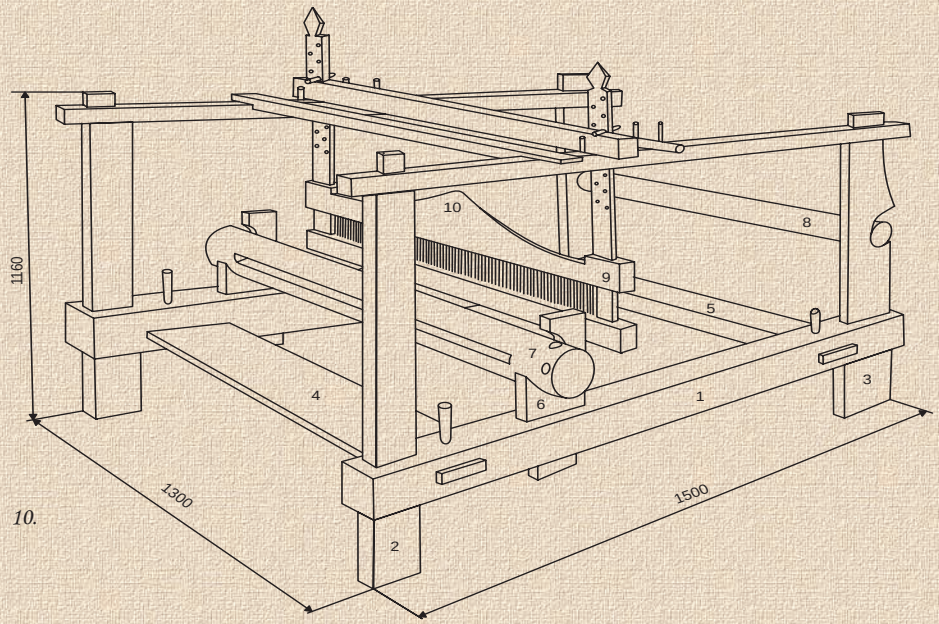

10.

1. Подвол
2. и 3. Страници
4. Предна дъска
5. Задна дъска
6. Жлеб за предно кросно
7. Предно кросно
8. Задно кросно
9. Навърдило с бърдо
10. Фатало

1. Horizontal side planks
2.,3. Vertical side planks
4. Fore-plank
5. Back plank
6. Grooves for the fore-beam
7. Fore-beam
8. Warp-beam
9. Harness with reed
10. Grip

• Основната конструкция на стана се състои от две „страници“ (10/2 и 10/3) и два „подвола“ (10/1). Върху „подволите“ има два жлеба за предното кросно (10/7), а на страниците – за задното (10/8).
Предното и задното кросно са почти еднакви. На задното кросно има продълговат жлеб, а на предното – цял прорез.
• Набърдилото е дървена рамка (10/9), горната издадена част на която се нарича „фатало“ (10/10).

• The basic handloom frame consists of two vertical side planks “stranici” with two grooves for the warp-beam (10/2, 10/3) and two horizontal side planks “podvola” (10/1) with two grooves nestling the fore-beam.
The warp- and the fore-beams are almost identical. There is an elongated groove along the warp-beam and a slot in the whole length of the fore-beam.
• The reed harness with the reed is a wooden frame (10/9), the curved upper part of which is called: “fatalo”, i.e. a grip (10/10).

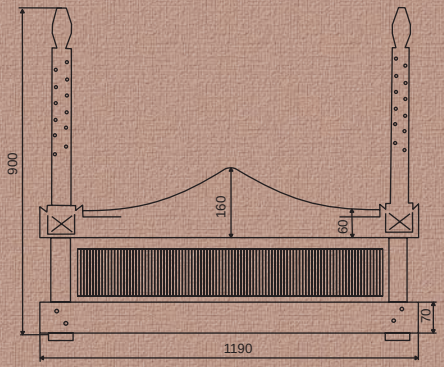

11. Набърдило с бърдо/ Reed harness with reed

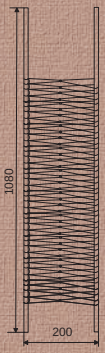

12. Нищелка/ Heddle

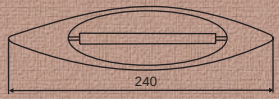

13. Совалка с калем/ Shuttle with spool

• В набърдилото се монтира бърдото, изработено от дърво или метал (11).

• Към стана има две къси дървени летви - „повратулка“ и „обтегалка“ за отпускане на задното и обтягане на предното кросно.

• Скрипците са закрепени дървени колелца в рамка. В техните жлебчета преминава връвта, на която са привързани нищелките.

• Подножките са дървени педали. За литото тъкане те са два, но при други тъкачни техники могат да бъдат и повече на брой. Подножките се свързват с нищелките посредством върви.

• Нищелки са две тояжки, на които със здрав конец се правят примки. През тези примки преминават нишките на основата. Колкото са на брой основните нишки, най-малко толкова трябва да са и примките.

• Совалката е дървен уред с овален процеп, в който се поставя калемът.

• Калемът е дървена тръбичка, намотана с прежда за вътъка.

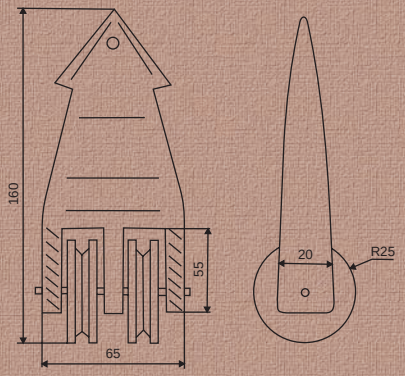

14. Скрипци/ Pulleys

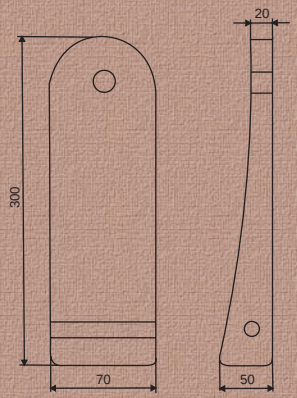

15. Подножка/ Treadle

- The reed, made from wood or metal, is installed in the wooden reed harness (11).
- Two short wooden plug-stoppers/laths, traditionally called "povratulka" (turner) and "obtegalka" (stretcher) help in operating the two beams.
- The pulleys are fixed in wooden blocks. They have grooves for the pack-threads to which the heddles are attached.
- The "podnozhki" (loom treadles) are in fact wooden pedals. They are two for the ordinary warp-and-weft weaving, but they could be more in number for the other weaving techniques. These treadles are linked to the heddle-frame by means of packthreads.
- The heddles are shaped with two shafts, connected with parallel cords-loops through which the warp threads pass. The number of these heddle loops should be at least equal to the number of the warp threads.
- The shuttle is a wooden device with an oval slot, in which the spool is fixed.
- The spool is a wooden cylinder, on which the weft yarn is wound.

Подготвителните процеси в тяхната последователност:

• Стригането на овцете се прави през юни, на ръка, с помощта на специална метална ножица. Добитата от една овца вълна се нарича „руно“.
• За да се премахнат нечистотиите и да се разтворят мазнините, останали след стригането, руната се заливат с гореща (но не вряла) вода и така вълната престоява около 5 часа. Следва пране на ръка на реката или на чешмата, като за целта вълната се поставя в плитки плетени кошове – хем да задържат вълната да не я отнесе водата, хем да се изтича мръсната вода. Изпраната вълна се суши върху плетища или черги.
• Чепкането на вълната, което се прави с пръстите на двете ръце, има за цел да се отстранят всякакви примеси и да се разчепкат сплъстените места.
• При влаченето вълната се прекарва през зъбците на гребенците.
По този начин се изтеглят и се оформят различни по качество и вид влакна.
Влаченето се извършва с помощта на един от трите вида гребенци, показани на стр. 4.

The preparatory processes in their succession

• The shearing time is in June; it is done by hand with special metal shears. The quantity of wool cut from one sheep is called fleece.
• To remove the dirt and to dissolve the fats from the shearing, the fleece is soaked into hot (but not boiling) water and the wool remains in it for around 5 hours. Then it is hand-washed in the river or in the fountain – to do this, they put the raw wool in hollow wicker baskets, which helps in two ways – the baskets keep the wool from being carried away by the running water at the same time letting the dirty water pour out through the holes. The clean washed wool is dried on fences, hedges and rugs.
• The carding of the wool is done with the fingers of the two hands in order to remove the remaining impurities and to fluff up the mat wool fibres.
• The combing consists in passing the wool through the teeth of the hand combs. In this way, threads of various quality and kind could be obtained. The combing is done with the help of one of the three kinds of combs, shown on page 4.

16.

• Изпридането на вълната става с хурка и вретено (17).
• Следва намотаване на преждата на мотовилка, а след това оформяне на кълбета и калеми (18, 19).
• Боядисването на преждата в миналото е ставало предимно с багрила от растителен произход, а днес се използват главно анилинови и други химически бои.

17.

18.

19.

- *The spinning of the wool is done with a distaff and a drop spindle (17).*
- *Niddy noddy's and skeiners are helpful tools in winding the yarn on spools or in balls (18, 19).*
- *The dyeing of the yarn in the past was done mainly with dyes of vegetable or animal origin, while today chemical and aniline dyes are mostly used.*

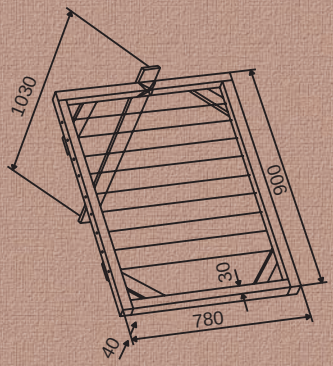

20. Снователник/ Warp frame

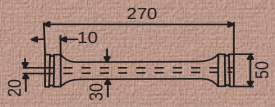

21. Калем/ Spool

22. Разполагане на колчетата при сноването
Positioning of the pegs in warping

• Сноването е много важен подготвителен процес. Целта е така да се подредят нишките от калемите или кълбетата, че да се оформи основата на бъдещата тъкан. Необходими са „снователник“ (20) и колчета (или дълги пирони). В зависимост от избраното място колчетата, около които се извършва сноването, се разполагат различно – в права линия, ако има достатъчно простор за цялата дължина на основата, или на зиг-заг (22), ако мястото е по-малко.
При подреждането на захванатите нишки около колчетата се подготвя т.нар. „дзев“ или „уста“ (разминаване на основните нишки), в които при тъкането ще се прокарва вътъчната прежда. При сноването се измерва ширината на основата, като се броят нишките при „дзева“. Сноването е най-важната операция при подготовката за тъкане и винаги се е правело под ръководството на опитна по-възрастна жена.

23.

• The warping is a very important preparatory process. The threads from the balls or the spools should be arranged in such a way as to organize properly the warp for the future cloth. To achieve this, a warping frame called "snovatelnik" (20) and pegs (or long nails) are needed. The pegs used in warping are arranged differently, depending on the terrain – they are positioned in a straight line if the place is sufficient for the entire length of the warp to be developed or in a zig-zag (22) pattern if the place is not enough.

A primary movement in the warping is the threads shedding when a shed i.e. an opening in the warp ("dzev") is shaped for the shuttle with the weft to pass through. In the process of shedding, the warp threads are counted in order the desired width of the woven fabric is obtained.

Warping is the most important operation in the weaving preparatory course of action and was always done under the skilled guidance of an elderly woman.

24.

25.

• При навиването основата се поставя върху задното кросно на тъкачния стан. То се прави на терен с лек наклон. На по-високото място, върху две чаталести колчета се поставя кросното. Днес това може да стане и между два високи стола.
В насноваината прежда откъм „дзева“ се промушва т.нар. „навързвателник“– дървена пръчка, която се привързва за кросното. Другият край на основата се отпуска по наклона и накрая се прикачва към дървена шейничка. Върху шейничката се поставя тежък камък, за да може при навиването преждата да се опъва.
При навиването участват четири жени. Най-опитната сяда зад кросното и подрежда нишките върху него. Тя се стреми в началото на навиването нишките да обхващат по-голяма ширина на кросното. Постепенно ширината се намалява, така че когато завърши процесът, навитата основа е скосена в краищата (25). Това предпазва от смъкване

и отпускане на крайните нишки. Втора жена върти кросното с помощта на пръчка. Други две жени отбират нишките при тояжките около „дзева“ (24). Същевременно те преместват тояжките към шейничката.
Най-често в миналото в един ден е ставало навиване на няколко основи, които са на всяка от жените, участвали в процеса.

• The warp is wound around the warp-beam of the loom. The most convenient way of doing this is on a slightly sloping terrain. The beam is secured on two forked sticks positioned on the higher place. Today, this could be achieved by using two high-backed chairs. In the warped yarn shed, the so-called "navarzvatelnik" (a wooden lath) is passed through and fixed to the beam. The other end of the warp is let free down the slope and eventually tied to a small wooden sleigh (carriage), surmounted by a heavy stone - thus the warp is kept tight while winding it up.
Usually, four women participate in winding the yarn. The most skilled of them sits behind the warp-beam, separates and arranges the threads on it. At first, she tries to cover a larger part of the beam. Gradually, the covered portion is reduced so that when the winding is over, both warp edges are slanting (25). This winding technique prevents the endmost threads from slackening and slipping. Another woman turns the beam helping her with a stick. The other two women pick out the warp threads at the shed sticks (24), at the same time shifting them towards the wooden sleigh.
Most often in the past, the warping was done collectively, completing the work of the participants in one day.

• *Монтиране на основата в тъкачния стан*

Най-напред основните нишки една по една се промушват през бримките на двете нищелки в определена последователност, а след това се прекарват и между зъбците на бърдото. Това действие се нарича „удеване“ и то се прави от две жени, седнали една срещу друга от двете страни на нищелките. Една подава нишките, а другата ги поема. Следва „увеждане“ на нишките в бърдото. Тази жена, която е поемала, сега подава нишките, а от другата страна, мушкайки кука за плетене между зъбците на бърдото, другата жена ги поема и изтегля.

В зависимост от вида на тъканта, нишките се удават по една или повече в зъб.

Следва окончателното монтиране на основата върху тъкачния стан. Бърдото се поставя в набърдилото. Зад него се слагат нищелките, привързани с връв за скрипците и подножките. Нишките от основата на малки снопчета се привързват равномерно по цялата дължина на предното кросно. С това монтирането на основата е завършено. Тъкачката може вече да затъче.

• *Installing the warp in the handloom*

Firstly, each warp thread is passed in certain succession through the loops on the two heddles and then it is passed between the dents of the reed. This operation is called "udevane" (threading) and is done by two women, sitting on both sides of the heddles. One passes the threads through and the other takes them up.

When the warp has been completely threaded through the reed, the women change functions – the one who has been taking the threads up is now handing them – on the opposite side of the heddle, the other woman is poking a crochet-hook in the dents of the reed, picking up and dragging the warp threads out. One or more threads could be passed through one dent of the reed.

Next operation brings to the complete installment of the warp on the weaving loom. The reed is positioned in the harness frame. Behind the reed come the heddles, attached with packthreads to the pulleys and the treadles. The warp threads are evenly tied in small fascicles onto the entire length of the fore-beam. Now the installment of the warp is over and the weaver can start work.

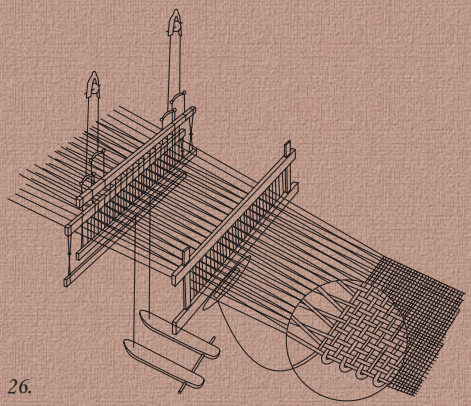

26.

Тъкането

Тъканта е изградена от два вида нишки – основни и вътъчни. Основните се монтират по дължината на тъкачния стан, а с движението на совалката вътъчните нишки се прекарват перпендикулярно на основните (26). Това става по следния начин. Тъкачката сяда на дъската пред предното кросно. Слага двата си крака върху двете подножки. Натиска с десния крак дясната подножка. (28), в резултат на което предната нищелка повдига половината основни нишки и се отваря т.нар. „дзев“ или „уста“.
С дясната ръка се прекарва совалката с вътъчната прежда през този дзев, в посока от дясно на ляво (29).
След като совалката премине през цялата ширина на основните нишки, совалката се изтегля с лявата ръка и се поставя настрана. Двете ръце

27.

28.

се поставят на „фаталото“ на набърдилото и рязко и силно се придръпва бърдото към тъкачката (30). Чува се тракащ звук от удара на бърдото в предното кросно – вътъчната нишка се набива (31).
Следва смяна – с левия крак се натиска лявата подножка, която изтегля задната нищелка – основните нишки се разминават и затъканата вътъчна нишка се оказва здраво впримчена в основните нишки, а дзевът отново е отворен. С лявата ръка совалката се прекарва от ляво на дясно през отворения дзев по цялата ширина на основата, изтегля се с дясната ръка и се остава встрани (32). Отново следва поставяне на двете ръце на „фаталото“ на набърдилото и с рязко и силно придръпване на бърдото към тъкачката се набива прекараната втора вътъчна нишка. Тези основни действия се повтарят, докато се изтъче платно с необходимата дължината.

29.

30.

Когато се изтъкат около 20 - 30 см (един лакът), платното трябва да се навие на предното кросно, за да се отпусне свободна основа. Това става, като се маха обтегалката и се освобождава задното кросно. След това се освобождава повъртулката на предното кросно, навива се на него изтъканото и отново повъртулката се застопорява. Застопорява се и обтегалката на задното кросно, така че основните нишки да са добре опънати. Това се повтаря, след като се изтъче всеки нов лакът. Гореописаното се отнася за лито тъкане на едноцветна тъкан. За да се получи тъкан с ивично разположени шарки, се използват калеми с различни цветове прежда, които се поставят в отделни совалки или се сменят в една совалка, след като от съответния цвят се изтъче ивица с желаната широчина.

31.

32.

The weaving

The cloth woven on the handloom is made from two kinds of threads – warp and weft. The warp stretches out on the entire length of the loom; with the shuttle the weft threads are passed through the warp shed (26). This is done in the following way:
The weaver sits down on the plank in front of the fore-beam, puts her feet onto the two loom treadles and presses the right pedal with her right foot (28). The fore-heddle raises half of the warp threads and the shed in the warp opens. With her right hand the weaver passes the shuttle with the weft through the opening from right to left (29).
After the shuttle has passed through the entire width of the warp, the weaver pulls it out with her left hand and leaves it aside. Then she places her two hands on the grip of the reed frame and sharply draws the reed to her (30).

A rattling sound is heard when the reed hits the fore-beam – this means that the weft thread is being well beaten (31).
Next step – with the left feet the left treadle is pushed down and the back heddle is raised – the other half of the warp threads is raised, the weft is tightly woven in the warp and the shed opens again. With the left hand this time, the shuttle is passed from left to right through the shed, and then the weaver pulls the shuttle out with her right hand and lets it aside (32). Again hands are placed on the grip of the reed frame and the reed is sharply pulled to the weaver in order to pack the newly-passed weft threads. These two basic movements are repeatedly performed until the cloth reaches the desired length. When about 20-30 cm (equal to a cubit) is woven, the cloth has to be wound onto the fore-beam and to do this supplementary warp is let off. To get the desired effect, the plug-stretcher is being removed and thus the warp-beam is freed. Then the plug-winder is removed, the ready cloth is wound onto the fore-beam and again the winding plug is placed back. The stretcher-plug is also placed back so that the warp remains under tension. This is repeated after each cubit of woven cloth.
The described operations concern the ordinary war-and-weft monochrome weaving. To obtain striped patterns, spools with variously dyed yarn in separate shuttles are helpful or if a single shuttle is used, the spools are replaced after a stripe of the desired colour and width is woven.

33.

34.

„Аз ще си изтъка…“

Момент от работата в ателието по традиционно тъкачество, проведено в рамките на проекта CULTRURAL през 2007–2008 г. в НИМ: девойки от 26-то СОУ „Йордан Йовков“ с преподавателката по география Светлана Радева, ревностен популяризатор на традиционните умения на българската жена – везане, плетене и тъкане.

“I am going to weave a…”

Girls from “Yordan Yovkov” school with their Geography teacher Svetlana Radeva, enthusiastically supporting and popularizing the traditional skills of the Bulgarian woman – embroidery, knitting and weaving, busy in the workshop under the CULTRURAL project in 2007-2008, NMH, Sofia.

Вера Керелезова – Гл. уредник, етнолог в НИМ,
експерт по проекта Cultrural

Vera Kerelezova – chief curator, ethnologist at the NMH,
expert in the Cultrural project

Помагалото е предназначено предимно за младите момичета, а защо не и момчета. Това не изключва ползването му и от хора в друга възраст. Усвояване на техниката на ръчното тъкачество ще помогне не само за съхраняване на тази стар български занаят. То позволява на всекиго да разкрие своите художествени заложби дори без да е необходимо дълго обучение в специални учебни заведения.

The reference book is meant to help mainly the young girls, but it might interest the boys and people of all ages, too. Acquiring skills in handloom weaving at the same time will encourage the young traditionalists to preserve this ancient Bulgarian craft and reveal their artistic and creative personality without even undergoing long-term training in specialized, professional schools.

Благодарност към баба Ангелина Лазарова и баба Верка Богева - демонстраторки, Цветелина Ушатова - художник, д-р Леонора Бонева - музеолог, Цвета Райчевска - преводач

Aknowlegements: Angelina Lazarova and Verka Bogeva - demonstrators, Tzvetelina Ushatova - artist, Dr. Leonora Boneva - museologist, Tzveta Raychevska - translator

Публикуван от НИМ в рамките на проекта CULT RURAL, 2008
Published by NMH, on behalf of the CULT RURAL partnership, 2008

Дизайн и печат: ВАЛДЕКС ООД
Printing house: VALDEX Ltd.

ISBN 978-954-91259-5-5